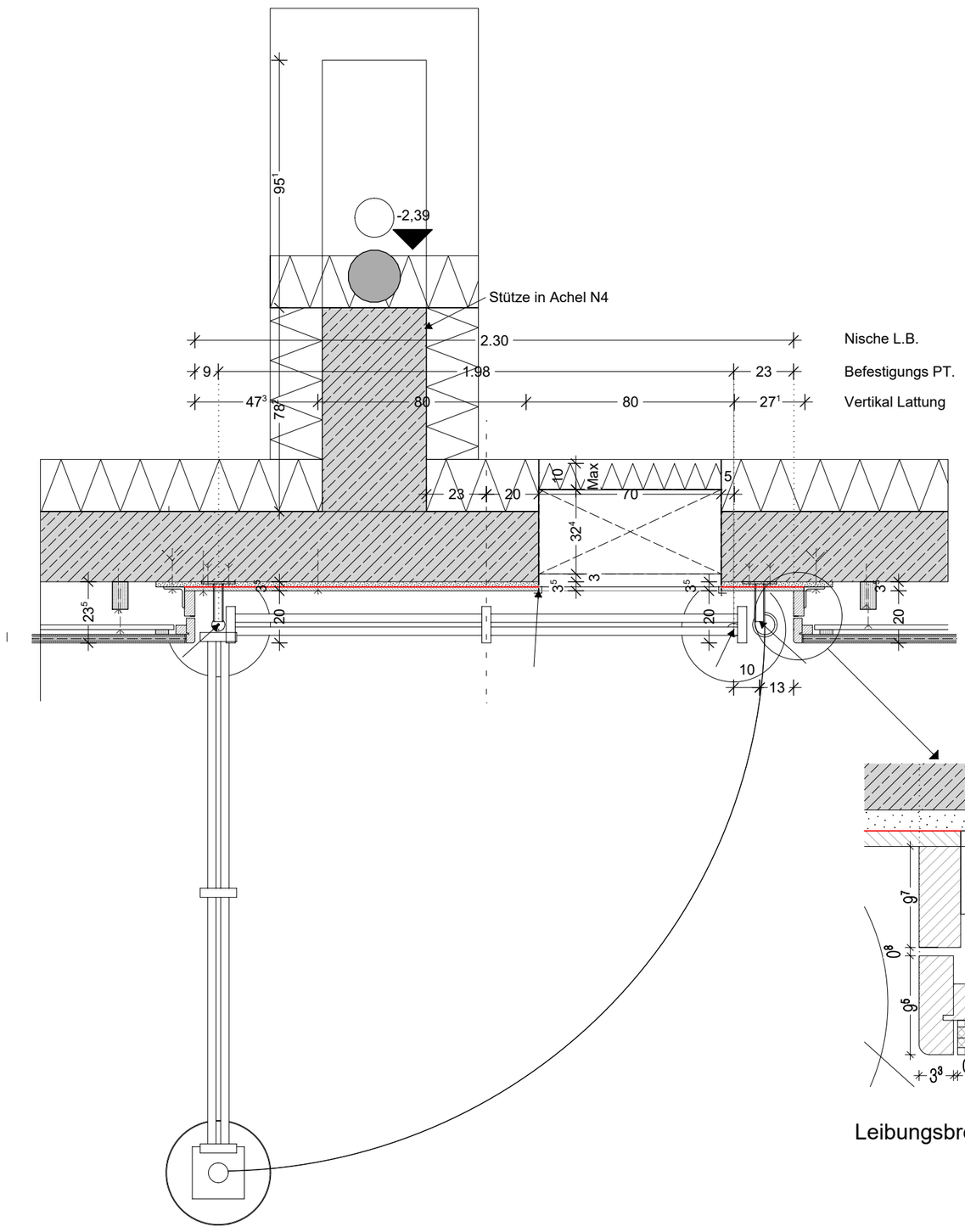

Grundriss
Sprossenwand - Lüftungskanal

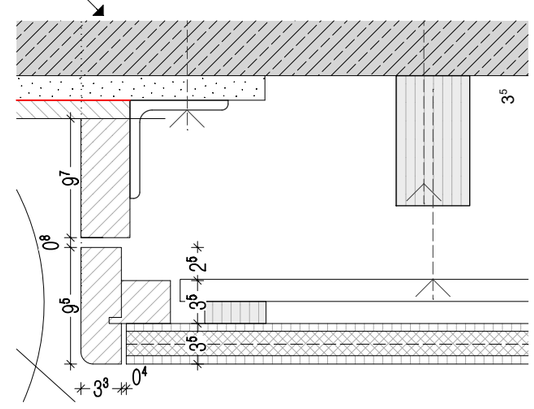

Leibungsbretter M.1:5

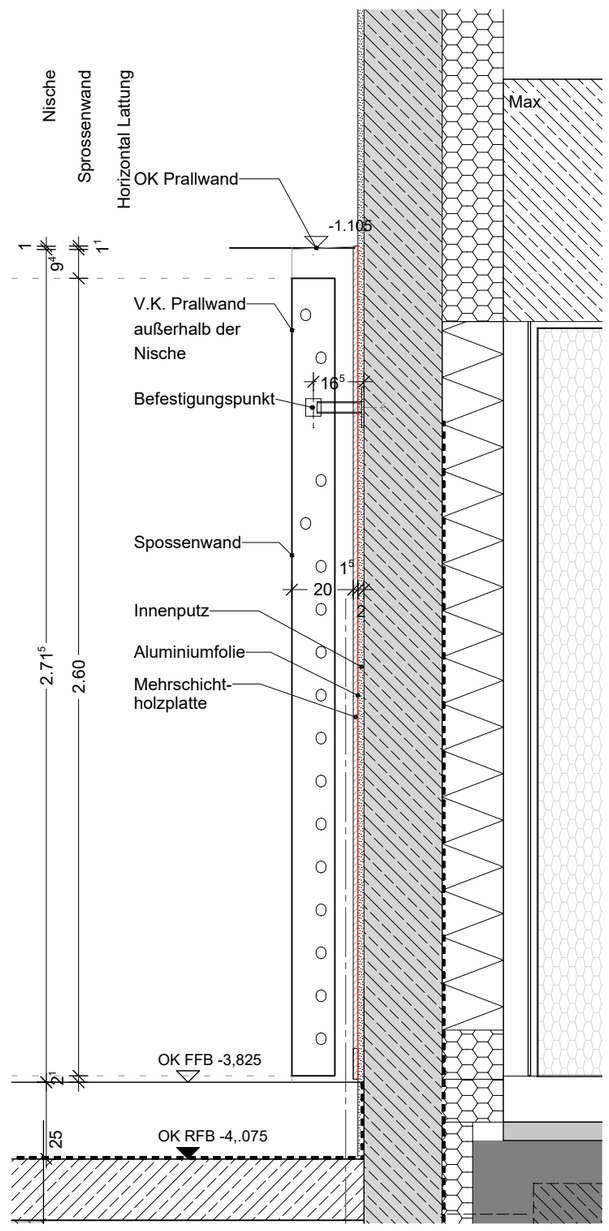

Vertikal- Schnitt
Sprossenwand in Achse NA

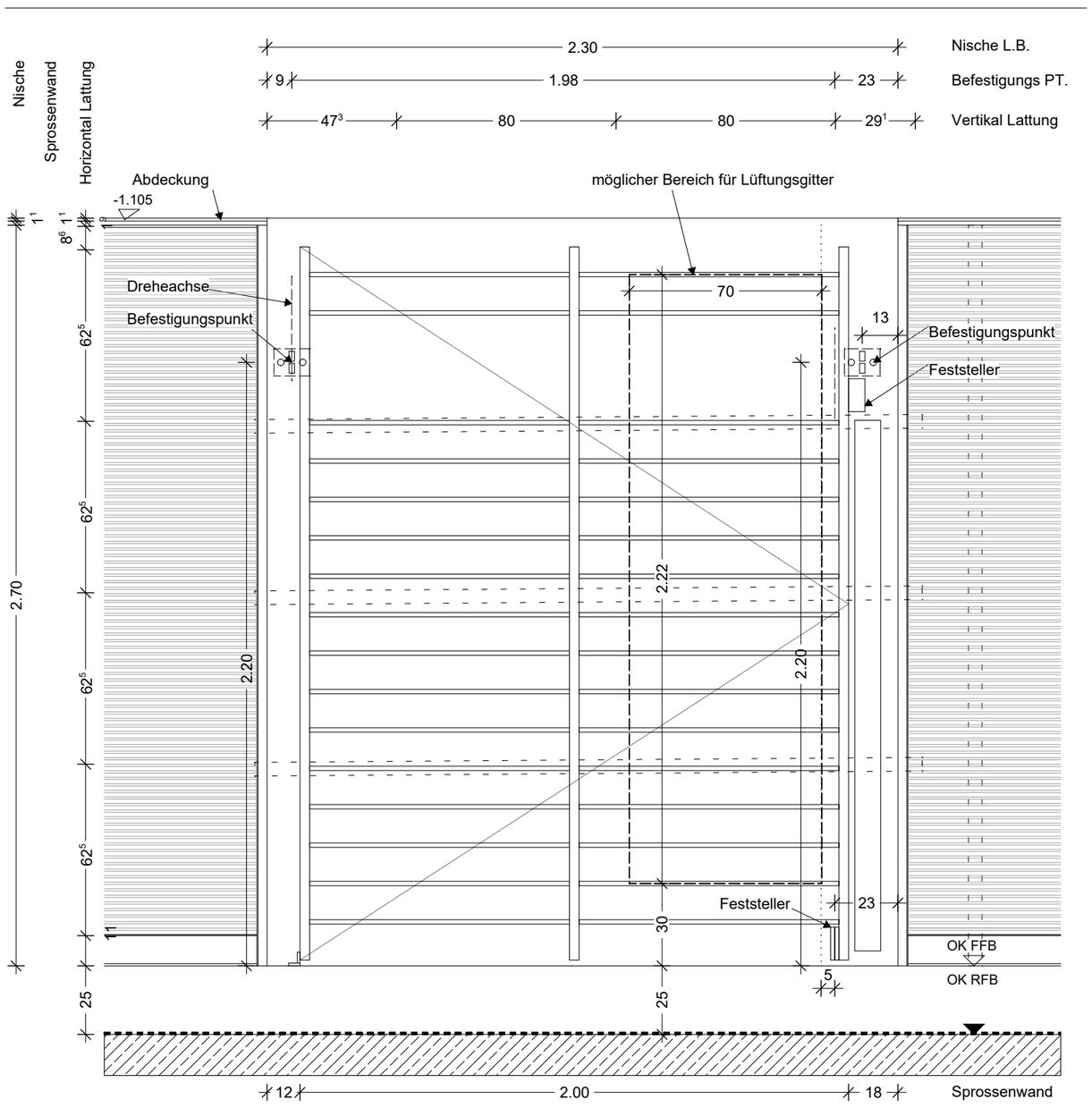

Ansicht
Sprossenwand

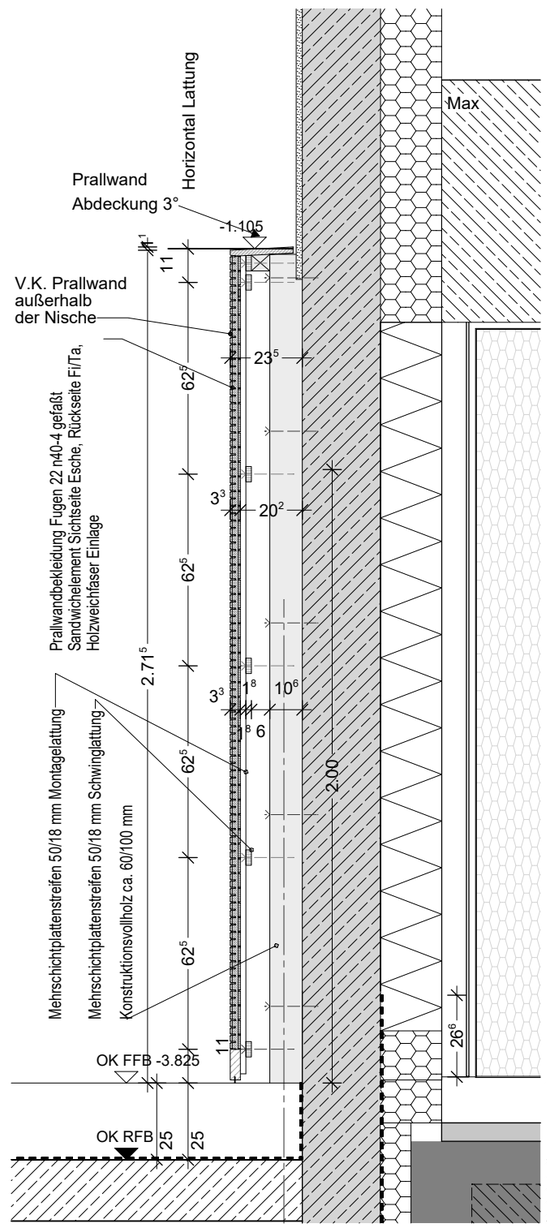

Vertikal-Schnitt
Sprossenwand-Nische

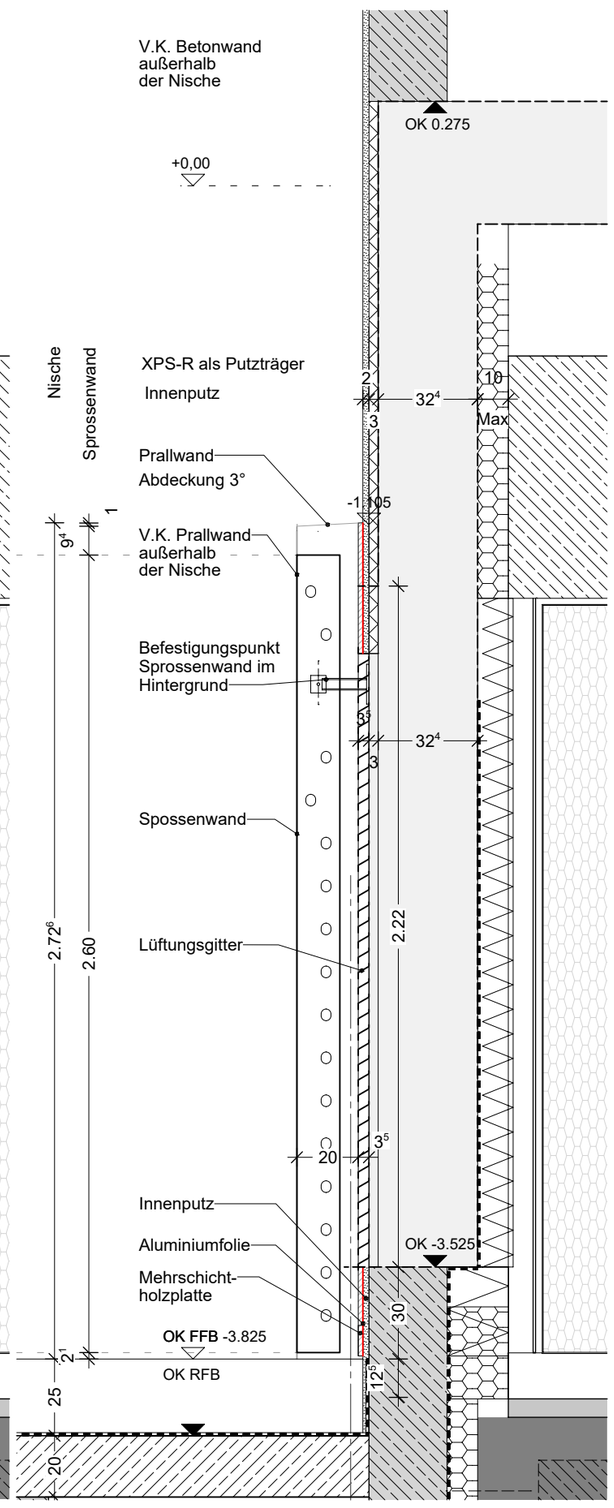

Vertikal-Schnitt
Sprossenwand-Nische - Lüftungskanal

BAUVORHABEN	PLANNUMMER	INDEX	MASSTAB	DATUM	GEZEICHNET
GER-GS 6+8. BA GENERALSANIERUNG SCHULZENTRUM GERETSRIED	D-19.02	VZ1	1:20	01.03.2024	PL

INDEX	DATUM	GEZ.	ÄNDERUNG
VZ 1	26.02.2025	JR	Tiefe Prallwand+Nische, Verkelidung, UK
LD	05.11.2025	LD	Freigabe durch den Bauherrn

PLANINHALT
PW - V - Prallwand Achse NA, Sprossenwand

ALLE MASSE SIND VERANTWORTLICH ZU PRÜFEN BZW. AM BAU ZU NEHMEN. FÜR DIE RICHTIGKEIT UND EINHALTUNG DER MASSE HAFTET DER UNTERNEHMER.

H/B = 594 / 420 (0.25m²)

Allplan 2016